INSTRUKCJA MONTAŁ U I KONSERWACJI RĘCZNEGO PRZYCISKU PRZECIWPOŻ AROWEGO WYŁ CZNIKA PRĄ DU PWP1

SPÓŁDZIELNIA INWALIDÓW

„Spamel"

56-416 Twardogóra
ul. Wojska Polskiego
TELEFONY: +48 71-31-58-201 centrala
+48 71-31-58-036 fax
http://www.spamel.com.pl
e-mail: spamel@spamel.com.pl

S.I. Spamel Posiada Certyfikat Zintegrowanego Systemu Zarządzania Jakością i Środowisko

Certyfikowany na zgodność z PN-EN ISO 9001:2001 PN-EN ISO 14001:2005

INSTRUKCJA MONTAŁ U RĘCZNEGO PRZYCISKU PRZECIWPOŻ AROWEGO WYŁ CZNIKA PRĄ DU PWP1

- Wykręcić cztery wkręty (1) mocujące pokrywę. (2)
- Wyjąć maskownicę (3)
- W podstawie (4) wykonać otwory pod przewody w miejscach do tego przeznaczonych .
- Wykonać cztery otwory pod wkręty mocujące podstawę (4).
- Przełożyć przewody przez otwory w podstawie(4).
- Przykręcić podstawę(4) do podłoża.
- Podłączyć przewody do łącznik ów(6).
- Kontrolkę(ki) diodową(e) (5) podłączyć :
- dioda zielona-sygnalizuje włączenie zasilania w obiekcie
- dioda czerwona-sygnalizuje załączenie przycisku przeciwpożarowego wyłącznika prądu.
- napięcie 230 VAC dwa przewody jednakowego koloru (brak polaryzacji)
-napięcie 24VDC jeden przew ód czerwony(+) i zielony (-)
- Włożyć maskownicę (3) do podstawy (4).
- Nałożyć pokrywę (2) na podstawę (4) i przykręcić cztery wkręty (1).
- Dla wersji z mięteczkiem: usunąć taśmę z uchwytu i przykleić go na prawej stronie ostrzegacza lub na ścianie oraz zawiesić na nim mięteczek.

RĘCZNY PRZYCISK PRZECIWPOŻ AROWEGO WYŁ CZNIKA PRĄ DU PWP1 MOŻ E BYĆ STOSOWANY JAKO PRZECIWPOŻ AROWY WYŁ CZNIK PRĄ DU POD WARUNKIEM UMIESZCZENIA NAD NIM TABLICZKI:"PRZECIWPOŻ AROWY WYŁ CZNIK PRĄ DU"

INSTRUKCJA PAKOWANIA,TRANSPORTU,PRZECHOWYWANIA:
Przycisk przeciwpożarowego wyłącznika prądu pakowany jest w kartoniki.
Transport (wysyłka) wyrób w gotowych odbywa się za pomocą pojazd ów samochodowych własnych i firm spedycyjnych. W całym procesie transportu wyroby muszą być zapakowane i oznakowane (typ wyrób w i ilość sztuk w kartonie).
Wyroby przygotowane do wysyłki pakowane są w kartony, identyfikowane oraz oznaczone i przywieszką z adresem odbiorcy i nadawcy. Do każdej przesyłki wypisywany jest list przewozowy. Kierowca firmy transportowej potwierdza odbiór wyrób w na każdym liście przewozowym, zestawieniu zbiorczym i dowodzie nadania własnoręcznym podpisem.Transport wyrób w musi być zabezpieczony przed wpływami atmosferycznymi i przemieszczeniem się. Niedopuszczalne jest stosowanie niesprawnych środków w transportu.
Wyrób gotowy powinien być przechowywany w pomieszczeniach zamkniętych w temperaturze od -25°C do+70 °C. .

PRZEGLĄ D I KONSERWCJA:

Dla prawidłowego działania urządzenia należy zachować odpowiednie warunki jego pracy poprzez prawidłowe wykonanie instalacji oraz regularne przeprowadzanie przeglądów w technicznych okresowych. Podczas przeglądów w okresowych należy sprawdzać czystość oraz stan obudowy,a także prawidłowe działanie urządzenia.

Przeglądy techniczne i czynności konserwacyjne powinny być przeprowadzane w zależności od warunków w w jakich zamontowane jest urządzenie,nie rzadziej niż raz w roku,przez specjalistę posiadającego odpowiednie uprawnienia i kwalifikacje.

DANE TECHNICZNE:

Napięcie zn.izolacji		Ui -500V
Prąd zn.ciągły	Iu=Ith	10A
Prąd zn.łącz.	Ie AC-15 230/400/500	2,5/1,6/1,6 A
	Ie DC-13 24/110/220	4/1/0,25 A

Przekrój przewodów przyłączeniowych:
- jednodrutowych 2 x 1...2,5 mm²
- wielodrutowych 2 x 0,75...1,5 mm²

Stopień ochrony IP65
Temperatura pracy od -25 °C do +75 °C

UWAGA ! Montaż powinna wykonywać osoba posiadająca odpowiednie uprawnienia .
Montować na ścianie pionowej.

19

Krajowa Ocena Techniczna CNBOP-PIB-CNBOP-PIB-KOT-2019/0110-1014 wydanie 2
Krajowy Certyfikat Stałości Właściwości Użytkowych-nr 063-UWB-0181

Wyrób spełnia wymagania:
-Dyrektywy RoHS"
-Dyrektywy niskonapięciowej 2014/35/EU

CNBOP-PIB

PWP1-7001-L02 J.M (01.07.2019)

TYP A
Po zbiciu szybki przycisk zostaje samoczynnie zwolniony automatycznie uruchamia Przeciwpożarowy wyłącznik prądu.

TYP B
Po zbiciu szybki należy wcisnąć przycisk w celu uruchomienia Przeciwpożarowego wyłącznika prądu.

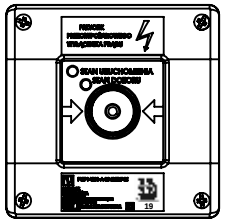

Po zbiciu szybki przycisk zostaje zwolniony samoczynnie TYP A lub należy go wcisnąć TYP B

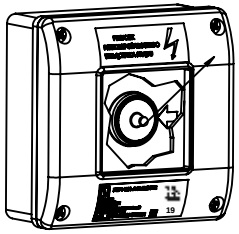

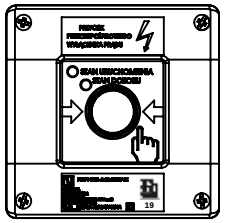

Wersja nadtynkowa dla typ A i B

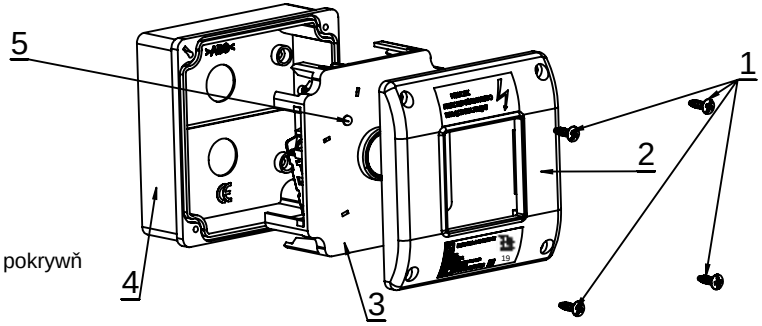

Spis elementów:
1.wkręty mocujące pokrywę
2.Zespół pokrywy
3.Maskownica
4.Podstawa
5.kontrolka diodowa LED
6.łączniki zwierne,rozwierne lub mieszane w zależności od wykonania.

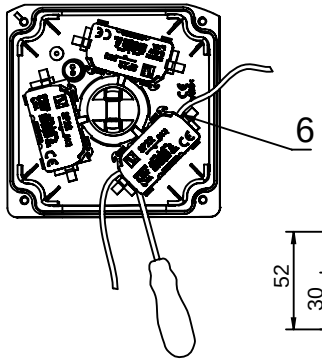

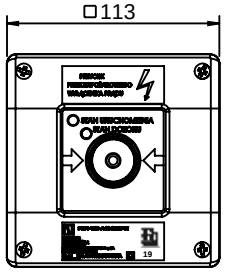

INSTRUKCJA MONTAŁ U I KONSERWACJI RŃCZNEGO PRZYCISKU PRZECIWPOŁ AROWEGO WYĞ CZNIKA PRŁ DU PWP1

SPč ĞDZIELNIA INWALIDč W

„Spamel"

56-416 Twardog· ra
ul. Wojska Polskiego
TELEFONY: +48 71-31-58-201 centrala
+48 71-31-58-036 fax
http://www.spamel.com.pl
e-mail: spamel@spamel.com.pl

S.I. Spamel Posiada Certyfikat Zintegrowanego Systemu ZarzŃdzania JakoŜciŃ+ ś rodowisko

Certyfikowany na zgodność z PN-EN ISO 9001:2001 PN-EN ISO 14001:2005

INSTRUKCJA MONTAŁ U RŃCZNEGO PRZYCISKU PRZECIWPOŁ AROWEGO WYĞ CZNIKA PRŁ DU PWP1

- Wykrńciĺ cztery wkrńty (1) mocujŃce pokrywń. (2)
- WyjŃ maskownicń (3)
- W podstawie (4) wykonaĺ otwory pod przewody w miejscach do tego przeznaczonych .
- Wykonaĺ cztery otwory pod wkrńty mocujŃce podstawń (4).
- PrzeğpŮĺ przewody przez otwory w podstawie(4).
- Przykrńciĺ podstawń(4) do podğŮa.
- PodğŃczyĺ przewody do ğŃcznik· w(6).
- Kontrolkń(ki) diodowŃe) (5) podğŃczyĺ :
- dioda zielona-sygnalizuje wyğŃczenie zasilania w obiekcie
- dioda czerwona-sygnalizuje zağŃczenie przycisku przeciwpoŮarowego wyğŃcznika prŃdu.
- napińcie 230 VAC dwa przewody jednakowego koloru (brak polaryzacji)
-napińcie 24VDC jeden przew· d czerwony(+) i zielony (-)
- WğpŮĺ maskownicń (3) do podstawy (4).
- NağŮĺ pokrywń (2) na podstawń (4) i przykrńciĺ cztery wkrńty (1).
- Dla wersji z mğteczkiem: usunŃ taŚmń z uchwytu i przykleiĺ go na prawej stronie ostrzegacza lub na Ścianie oraz zawiesiĺ na nim mğteczek.

RŃCZNY PRZYCISK PRZECIWPOŁ AROWEGO WYĞ CZNIKA PRŁ DU PWP1 MOŁ E BYĹ STOSOWANY JAKO PRZECIWPOŁ AROWY WYĞ CZNIK PRŁ DU POD WARUNKIEM UMIESZCZENIA NAD NIM TABLICZKI:"PRZECIWPOŁ AROWY WYĞ CZNIK PRŁ DU"

INSTRUKCJA PAKOWANIA,TRANSPORTU,PRZECHOWYWANIA:

Przycisk przeciwpoŮarowego wyğŃcznika prŃdu pakowany jest w kartoniki.
Transport (wysyğka) wyrob· w gotowych odbywa siń za pomocŃ pojazd· w samochodowych wğsnych i firm spedycyjnych. W cağm procesie transportu wyroby muszŃ byĺ zapakowane i oznakowane (typ wyrob· w i iloŚĺ sztuk w kartonie).
Wyroby przygotowane do wysyğki pakowane sŃ w kartony, identyfikowane oraz oznaczone i przywieszkŃ z adresem odbiorcy i nadawcy. Do kaŮdej przesyğki wypisywany jest list przewozowy. Kierowca firmy transportowej potwierdza odbi· r wyrob· w na kaŮdym liŚcie przewozowym, zestawieniu zbiorczym i dowodzie nadania wğsnorńcznym podpisem.Transport wyrob· w musi byĺ zabezpieczony przed wpğywami atmosferycznymi i przemieszczeniem siń. Niedopuszczalne jest stosowanie niesprawnych Środk· w transportu.
Wyr· b gotowy powinien byĺ przechowywany w pomieszczeniach zamknińtych w temperaturze od -25ÁC do+70 ÁC. .

PRZEGŁ D I KONSERWCJA:

Dla prawidğowego dziağania urzŃdzenia naleŮy zachowaĺ odpowiednie warunki jego pracy poprzez prawidğowe wykonanie instalacji oraz regularne przeprowadzanie przeglŃd· w technicznych okresowych. Podczas przeglŃd· w okresowych naleŮy sprawdzaĺ czystoŚĺ oraz stan obudowy,a takŮe prawidğowe dziağanie urzŃdzenia.
PrzeglŃdy techniczne i czynnoŚci konserwacyjne powinny byĺ przeprowadzane w zaleŮnoŚci od warunk· w w jakich zamontowane jest urzŃdzenie,nie rzadziej niŮ raz w roku,przez specjalistń posiadajŃcego odpowiednie uprawnienia i kwalifikacje.

DANE TECHNICZNE:

Napińcie zn.izolacji		Ui -500V
PrŃd zn.ciŃgğ	Iu=Ith	10A
PrŃd zn.ğŃcz.	Ie AC-15 230/400/500	2,5/1,6/1,6 A
	Ie DC-13 24/110/220	4/1/0,25 A

Przekr· j przewod· w przyğŃczeniowych:
- jednodrutowych 2 x 1...2,5 mm|
- wielodrutowych 2 x 0,75...1,5 mm|

StopieŒochrony IP65
Temperatura pracy od -25 °C do +75 °C

UWAGA ! MontaŮ powinna wykonywaĺ osoba posiadajŃca odpowiednie uprawnienia .
Montowaĺ na Ścianie pionowej.

19

Krajowa Ocena Techniczna CNBOP-PIB-CNBOP-PIB-KOŁ-2019/0110-1014 wydanie 2
Krajowy Certyfikat StajoŢci WjaŢciwoŢci UŮytkowych-nr 063-UWB-0181

Wyr· b spğnia wymagania:
-Dyrektywy RoHS"
-Dyrektywy niskonapińciowej 2014/35/EU

CNBOP-PIB

PWP1-7001-L02 J.M (01.07.2019)

TYP A
Po zbiciu szybki przycisk zostaje samoczynnie zwolniony automatycznie uruchamia PrzeciwpoŮarowy wyğŃcznik prŃdu.

TYP B
Po zbiciu szybki naleŮy wcisnŃĺ przycisk w celu uruchomienia PrzeciwpoŮarowego wyğŃcznika prŃdu.

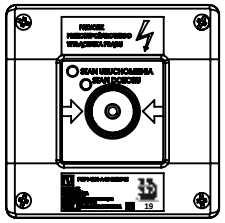

Po zbiciu szybki przycisk zostaje zwolniony samoczynnie TYP A lub naleŮy go wcisnŃĺ TYP B

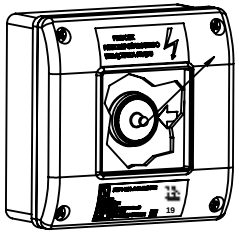

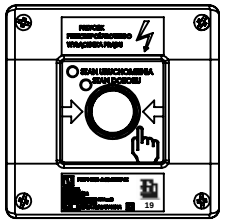

Wersja nadtynkowa dla typ A i B

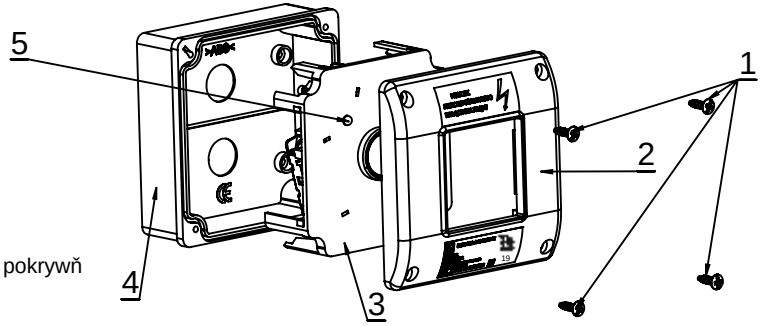

Spis element· w:
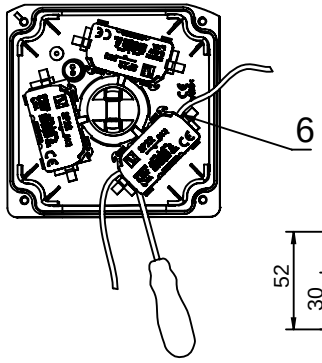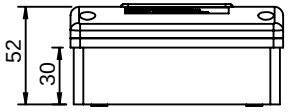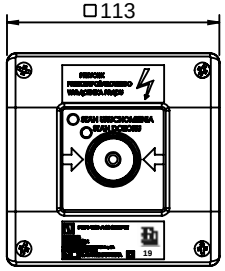
1.wkrńty mocujŃce pokrywń
2.Zesp· ğpokrywy
3.Maskownica
4.Podstawa
5.kontrolka diodowa LED
6.ğŃczniki zwierne,rozwierne lub mieszane w zaleŮnoŚci od wykonania.